JUKI
smart.fast.modular.

ISM ULTRAFLEX 3900

VOLLAUTOMATISCHES LAGERSYSTEM

- Verdopplung der Lagerkapazität bis 7.500 Rollen (zusammen mit ISM UltraFlex 3600)
- Kein Zeitverlust bei der Materialbereitstellung
- Bedienung über ISM UltraFlex 3600
- Flexible Höhengestaltung der Cases von 8 mm bis zu 88 mm
- Optimale Lagerplatznutzung
- Optionale MSD-Überwachung ≤ 5 % rH
- Externe Regallager in die Materialverwaltung und -planung integrierbar
- Drei unterschiedliche Ausführungen erhältlich
- Beliebige Kombination aller Versionen des ISM UltraFlex 3600 und des ISM UltraFlex 3900

Der ISM UltraFlex 3900 kann nur in Kombination mit einer Version des ISM UltraFlex 3600 betrieben werden.

SPEZIFIKATIONEN

	ISM UltraFlex 3900
Gewicht (mit Cases, ohne Material)	1.500 kg
Abmessungen (Breite × Tiefe × Höhe)	2.520 × 1.380 × 2.400 mm
Energieverbrauch	0,4 kWh (ohne Entfeuchter)
Betriebssystem	Win 10
Entfeuchter	optional
Bedienung	über ISM UltraFlex 3600, inklusive 2 Verbindungs-Transportbänder

Anzahl Lagerplätze ISM UltraFlex 3900		
7″	15″	7″/15″
1.339 Cases 7″, 8 mm	287 Cases 15″, 8 mm	670 Cases 7″, 8 mm
318 Cases 7″, 16 mm	192 Cases 15″, 16 mm	160 Cases 7″, 16 mm
52 Cases 7″, 24 mm	91 Cases 15″, 24 mm	23 Cases 7″, 24 mm
–	58 Cases 15″, 32 mm	141 Cases 15″, 8 mm
	16 Cases 15″, 44 mm	96 Cases 15″, 16 mm
	–	45 Cases 15″, 24 mm
		28 Cases 15″, 32 mm
		10 Cases 15″, 44 mm
max. Kapazität: 1.920 Cases 7″, 8 mm	max. Kapazität: 950 Cases 15″, 8 mm	max. Kapazität: 960 Cases 7″, 8 mm
		475 Cases 15″, 8 mm
max. Case-Höhe: 7″, 88 mm	max. Case-Höhe: 15″, 88 mm	max. Case-Höhe: 7″/15″, 88 mm

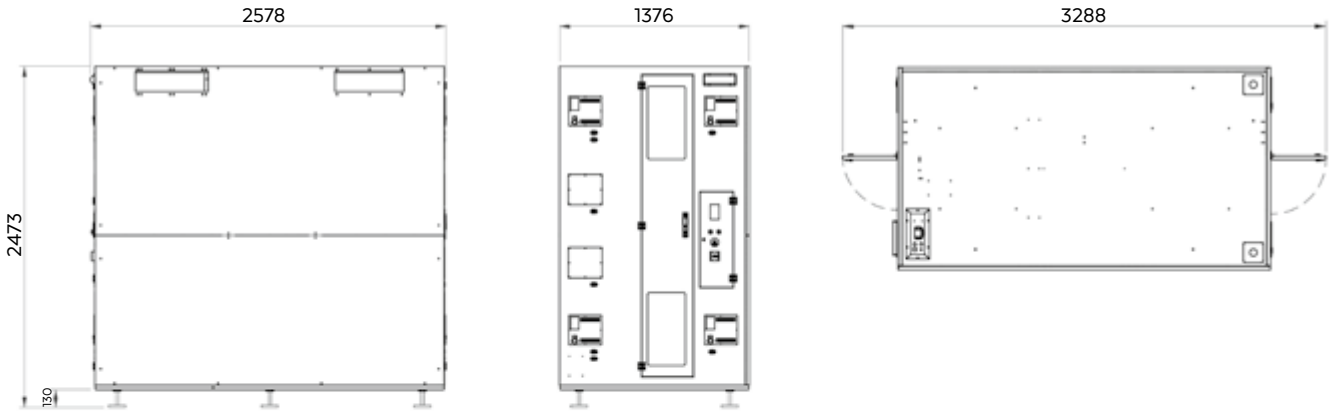

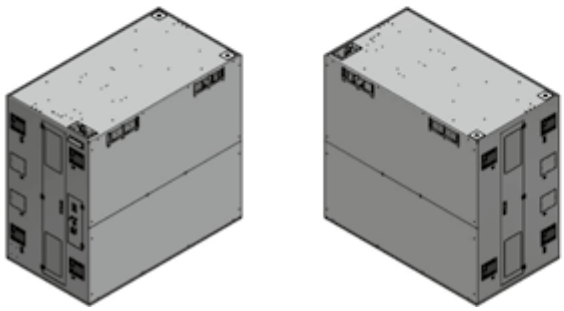

10/2018_Rev01

Europäischer Hauptsitz:
JUKI Automation Systems GmbH
Neuburger Str. 41, 90451 Nürnberg, Deutschland

Tel.: +49 911 93 62 66 0
Fax: +49 911 93 62 66 26
E-Mail: info@juki-smt.com

www.juki-smt.com